FICHE ARTICLE

Legamaster

- Système de colonne à hauteur fixe
- Interface d'affichage VESA 200x200 jusqu'à 800X600
- Montage simple
- Grande stabilité
- Hauteur totale 181 cm

moTion système de colonne

hauteur fixe

- Le design contemporain s'intègre parfaitement dans n'importe quel bureau moderne
- La tête VESA pour l'écran et les accessoires peut être facilement ajustée à n'importe quelle hauteur pendant l'installation
- Le support est livré sous forme de kit de montage et est très facile à installer (moins de 15 minutes)
- Une solution de montage totalement indépendante
- La plaque de sol extra large permet de placer l'écran tactile de façon autonome. Parfait pour les situations où une installation mobile n'est pas nécessaire et où vous ne voulez pas monter un système de colonne sur un mur
- Les étagères pour les accessoires proposées en option pour les caméras de visioconférence et les ordinateurs portables sont disponibles. Elles sont livrées avec un support VESA 100 sur le dessous pour les mini PC ou le matériel de partage d'écran sans fil

Accessoires recommandés

- moTion wide fixation murale WWB-700 (Art.No. 7-811931)

Art.No. **7-811641**

GTIN **8713797104845**

Conception et les spécifications sont sujettes à modification sans préavis.

rev: 20240112-0004

Legamaster bvba Schaliënhoevedreef 20J B-2800 Malines België/Belgique
T +32 (0) 15280101 www.legamaster.fr

Legamaster, brand of the edding group edding®

FICHE ARTICLE

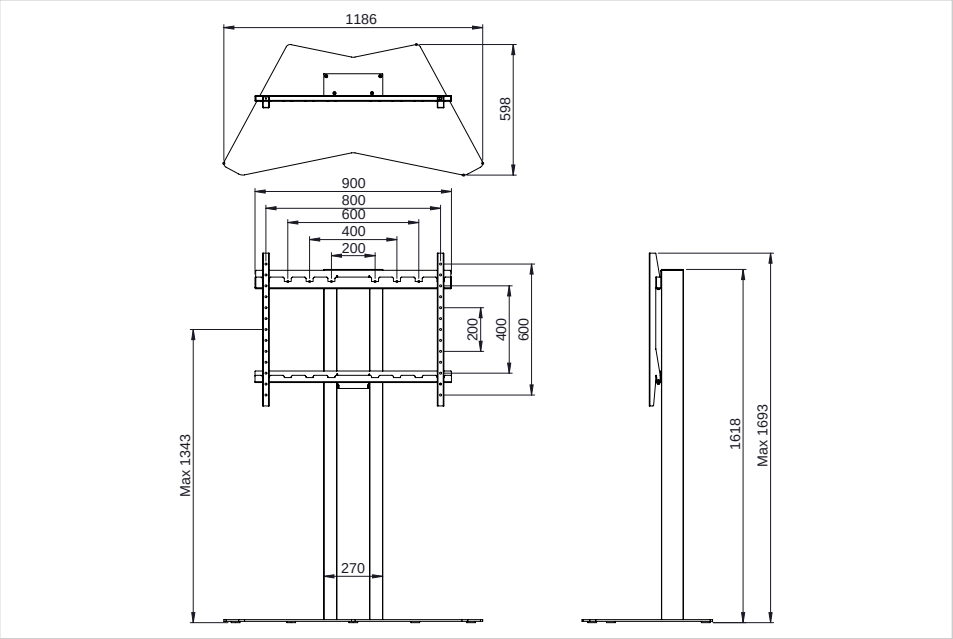

Spécifications	
Réglable en hauteur	Non
Interface de montage	VESA 200x200 up to VESA 800x600
Contenu du colis	Matériel de montage, Notice de montage
Hauteur max. de l'écran (centre vesa support)	1470 mm
Système réglable en hauteur de charge maximale	126.00 kg
Poids maximum d'écran	126.00 kg
Taille maximale de l'écran	98 “
Fente de verrouillage du câble	Non
Compartiment câbles	Non
Garantie du produit	5 Années

Logistique	
GTIN	8713797104845
Numéro d'article	7-811641
Numéro du tarif douanier	940310980000
Quantité	1 unité(s)
Dimensions emballage	650 x 475 x 1805 mm
Poids (brut/net)	57.64 kg / 54.74 kg

FICHE ARTICLE

Legamaster

Présentation du produit			
Nom d'article	**Numéro d'article**	**GTIN/EAN**	**Quantité minimale commandée**
Legamaster moTion système de colonne autoportantes FCS-12XL	7-811321	8713797100595	1
Legamaster moTion système de colonne autoportantes hauteur fixe	7-811641	8713797104845	1